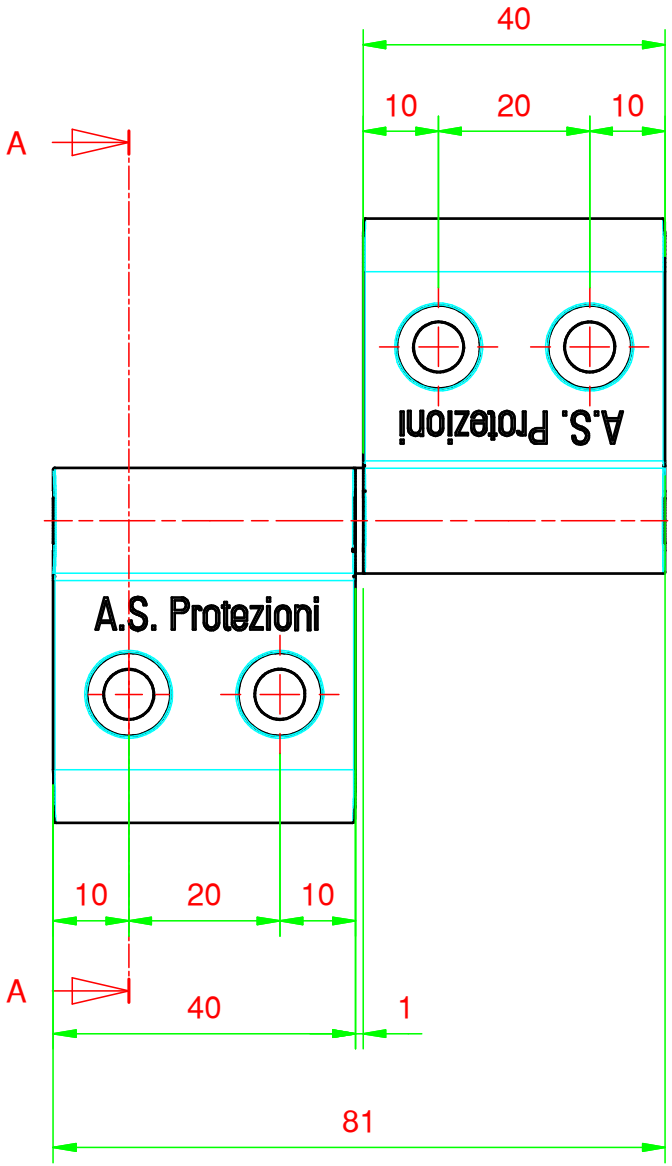

SEZIONE A-A

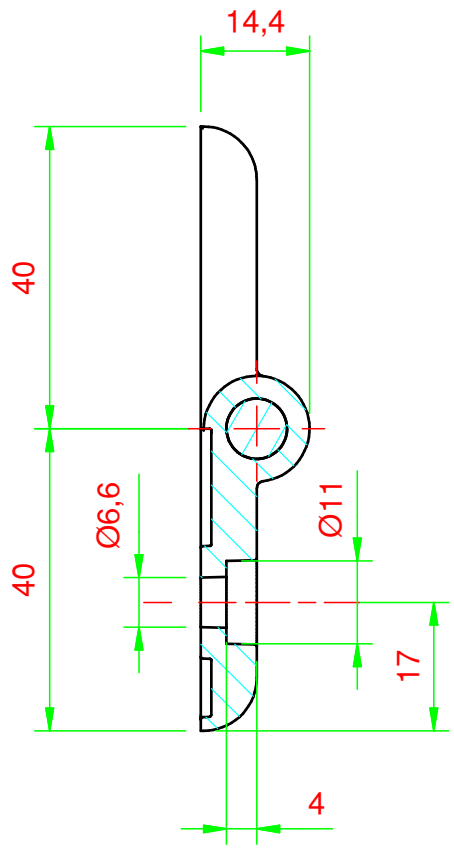

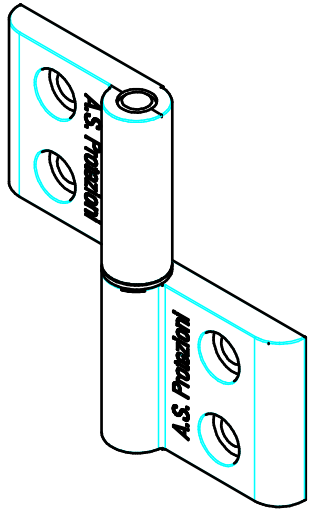

A.S. Protezioni
soluzioni tecniche in alluminio

Rodengo Saiano (BS) Via Provinciale 3
Tel. 030 610011 www.asprotezioni.it
Fax 030 6811918 info@asprotezioni.it

CLIENTE:	CODICE: AC.FINI.012	DATA: 18/07/15	QUANTITA'
MATERIALE:	FINITURA:	PESO: 0,08 kg	SCALA 1:1
DESCRIZIONE: cerniera A45-45 sfilabile		DISEGNATORE: Salodini Francesco	

a termine di legge ci riserviamo la proprietà di questo disegno con divieto di riprodurlo o renderlo noto a terzi o a ditte concorrenti senza la nostra autorizzazione

A4